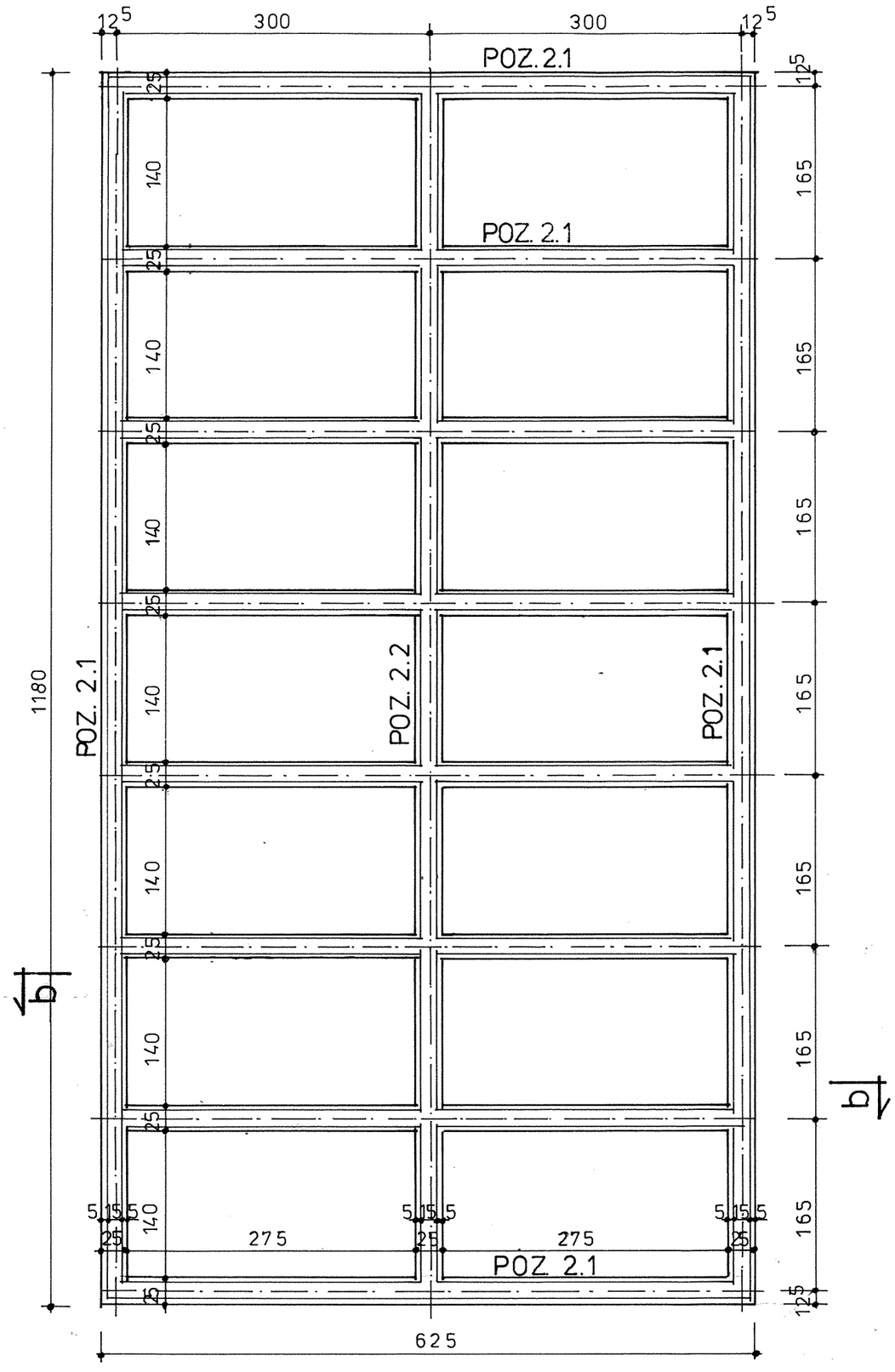

POZ. 2.1 i 2.2 Ławy fundamentowe 1:20

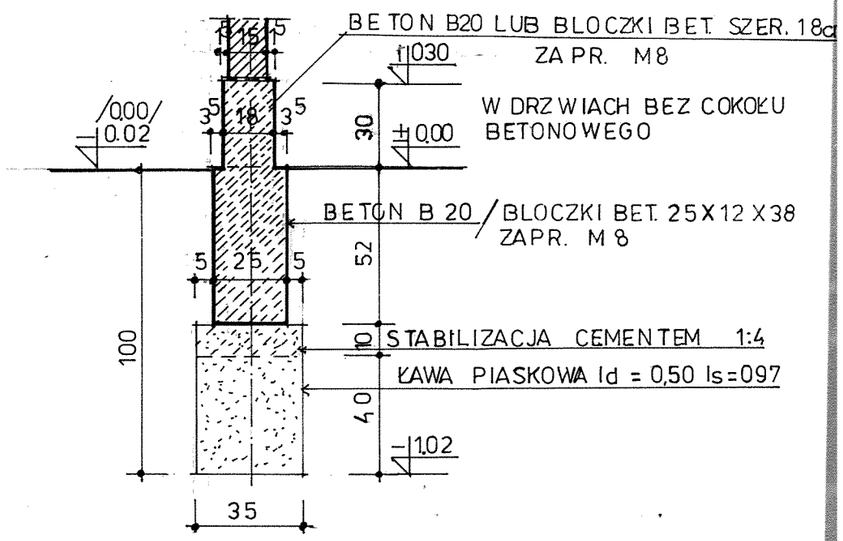

RZUT FUNDAMENTÓW 1:50

P.P.B. „BUDEX" Euzebiusz Czuryło 14-500 Braniewo ul. Warmińska 28

TREŚĆ	**RZUT FUNDAMENTÓW**	NR RYS. **K1**
FAZA	Projekt budowlano - wykonawczy	
BRANŻA	Konstrukcyjno - budowlana	SKALA
OBIEKT	Budynek gospodarczy	
ADRES	Biesa, gmina Gietrzwałd	1:50
INWESTOR	Gmina Gietrzwałd	DATA
PROJEKTANT	arch Zbigniew Krzywiec §5.1.1I2	07.2012
SPRAWDZIŁ	inż. Tadeusz Czchowski §6.1.1i2	

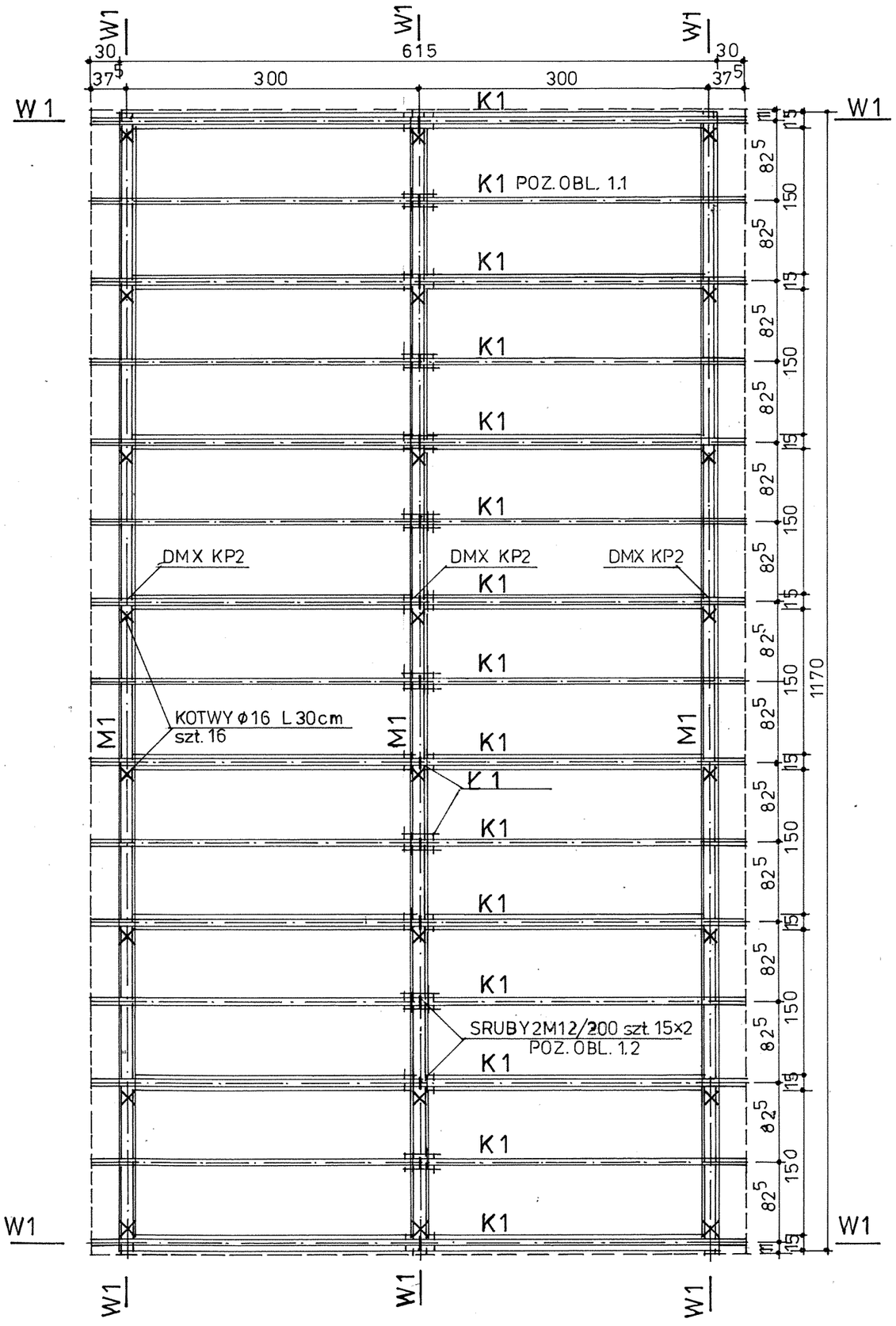

K 1 Krokwie 8×16 cm
L = 340 szt. 30
M 1 Murłaty 12×12
L = 600 szt. 6
Ł 1 Łączniki 30×18×4 szt. 30
x Kotwy Φ16/300 szt. 16
Śruby M 12/200 szt. 30
Łączniki DMX KP2 szt. 90

DREWNO KONSTR. C 24

W 1 Wieniec żelb. 15×25 cm
4Φ12 Φ6 co 30cm NA ŚCIANACH SZCZYTOWYCH
B 20 A III i A0 RÓWNOLEGLE DO KROKWI

STAL NA WIEŃCE

Φ 12	196,0 X 0888 X 1,05 =	182,75 KG	A III
Φ 6	0,62 X 0,222 X 326 X 1,05 =	47,11 "	A 0
	RAZEM	229,86 KG	

KONSTRUKCJA DACHU 1:50

P.P.B. „BUDEX" Euzebiusz Czuryło 14-500 Braniewo ul. Warmińska 28

TREŚĆ	**KONSTRUKCJA DACHU**	NR RYS. **K2**
FAZA	Projekt budowlano - wykonawczy	
BRANŻA	Konstrukcyjno - budowlana	SKALA
OBIEKT	Budynek gospodarczy	1:10
ADRES	Biesa, gmina Gietrzwałd	
INWESTOR	Gmina Gietrzwałd	DATA
PROJEKTANT	arch Zbigniew Krzywiec §5.1.1i2	07.2012
SPRAWDZIŁ	inż. Tadeusz Czchowski §6.1.1i2	

Program ProkopWin02 Data obliczeń 10 lipca 2012

Wymiarowanie zginanych elementów walcowanych lub spawanych
poz. 1. Nadproże stalowe l = 1.51 m, 1.21 m, 0.91 m

Schemat belki jest zapisany w zbiorze
C:\PROKOPWIN02\PICT\S31A.wmf
Schemat przekroju belki jest zapisany w zbiorze
C:\PROKOPWIN02\PICT\S_D.wmf

_____ Dane _____

Badany profil:
Dwuteownik normalny IPN
Rodzaj elementu belka
Wytrzymałość obliczeniowa stali fd = 215.00 MPa
Długość obliczeniowa elementu l0 = 1.59 m
Rozstaw usztywnień pasa ściskanego l1 = 0.00 m
Siła poprzeczna obliczeniowa
względem osi x Qx = 6.60 kN
względem osi y Qy = 0.00 kN
Moment obliczeniowy
względem osi x Mx = 11.00 kNm
względem osi y My = 0.00 kNm
Współczynnik obciążenia Mobl/Mchar gammaf = 1.200
Ugięcie graniczne agr = 3.00 mm

_____ Wyniki obliczeń wg PN-90/B-03200_____

Najlżejszy profil spełniający warunki
Symbol wg PN-91/H-93407 I-140
wysokość profilu h = 140.0 mm
szerokość półki bf = 66.0 mm
grubość półki tf = 8.6 mm
grubość środnika tw = 5.7 mm
Klasa przekroju kL = 1
Współczynnik zwichrzenia fiL = 1.000
Maksymalny moment obliczeniowy
względem osi x Mx = 16.06 kNm
względem osi y My = 0.00 kNm
Stopień wykorzystania przekroju (wzór 54) wM = 0.584
Ugięcie względem osi x ax = 2.1 mm
względem osi y ay = 0.0 mm
całkowite a = 2.1 mm

przyjęto konstrukcyjnie 2 I 140 L=190 cm.
L=140 cm.
L=130 cm.

POZ.1. NADPROŻA STALOWE alternatywa do L-19 nadproża l = 91 cm, 101 cm, 151 cm.

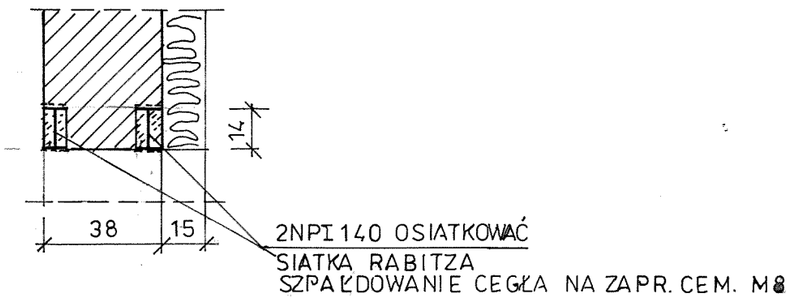

NADPROŻE	L 91cm	BELKA I 140	L=130 cm	szt. 18 lub 2L 19 N/120
	L 101 cm	—//—	L 140 cm	szt. 14 lub 2L 19 D/150
	L 151 cm		L 190 cm	szt. 10 lub 2L 19 N/180

CIEŻAR STALI

[(1,30 X 18) + (1,40 X 14) + (1,90 X 10)] × 14,40 = 892,80 KG

KOLEJNOŚĆ WYKONANIA ROBÓT
Nadproża stalowe
1.Wycięcie bruzdy z jednej strony nadproża o przekroju 7.5 x 15 cm.
2.Belkę osiatkować, obustronnie oszpałdować i zamontować na zaprawie cementowej.
3.Po stwardnieniu wyciąć bruzdę z drugiej strony nadproża.
4.Zamontować belkę jak wyżej.
5.Po związaniu wyciąć projektowane otwory.
6.Roboty wykończeniowe.

W przypadku nadproży prefabrykowanych L-19 gotowe beki montować raz z jednej strony a następnie z drugiej strony. Bruzdy 10 x 20 cm. Osadzać na zaprawie cementowej.

P.P.B. „BUDEX" Euzebiusz Czuryło 14-500 Braniewo ul. Warmińska 28

T R E Ś Ć	**Nadproża stalowe**	NR RYS. **K1**
FAZA	Projekt budowlano - wykonawczy	
BRANŻA	Konstrukcyjno - budowlana	SKALA
OBIEKT	Budynek mieszkalny	
ADRES	Biesa, gmina Gietrzwałd	1:20
INWESTOR	Gmina Gietrzwałd	DATA
PROJEKTANT	arch Zbigniew Krzywiec §5.1.1I2	07.2012
SPRAWDZIŁ	inż. Tadeusz Czchowski §6.1.1i2	

PODLEWKA FUNDAMENTOWA POD ŚCIANY DZIAŁOWE PODWÓJNE 1:10

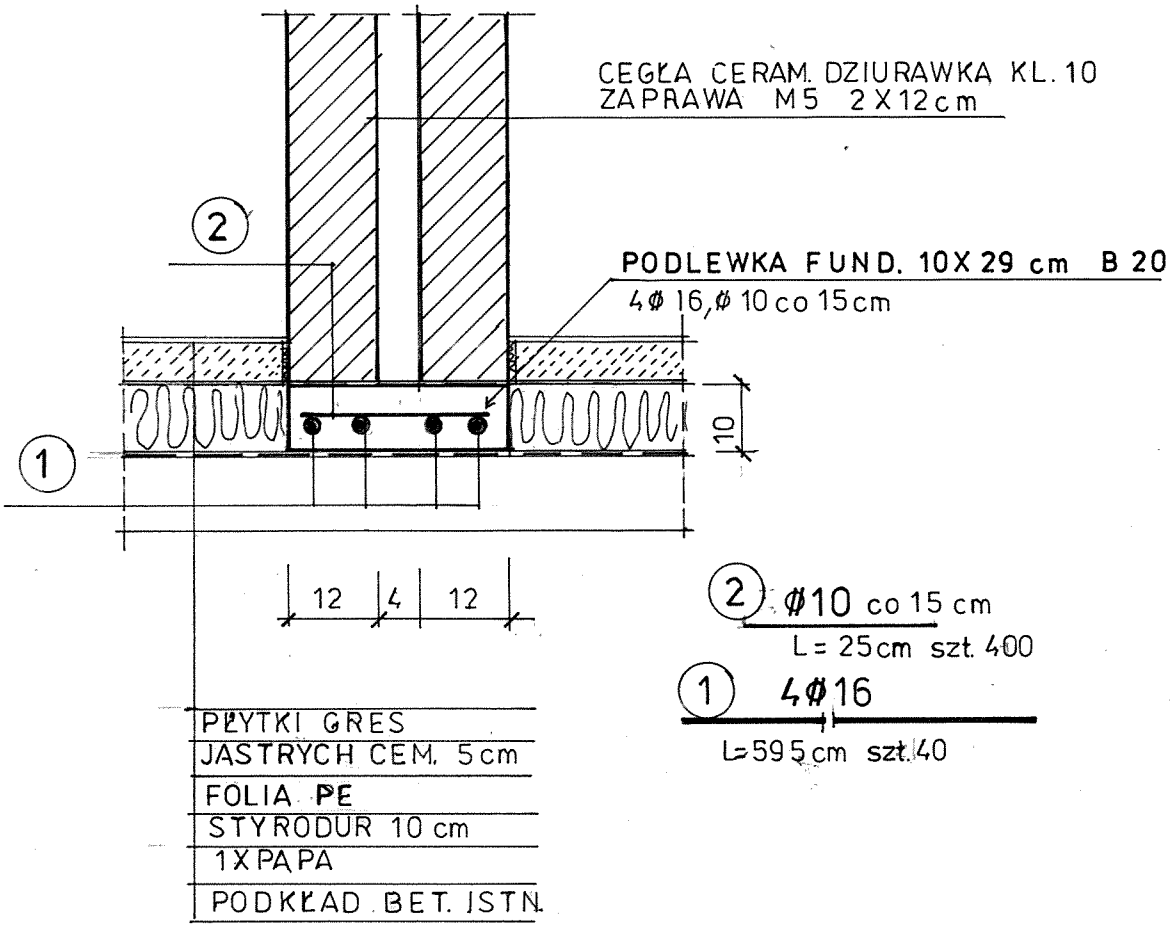

STAL ZBROJENIOWA

Ø 16	5,95X40 X1,58 X1,05	=	394.90 KG
Ø 10	0,25X400X0,617X1,05	=	64,80 KG
	RAZEM		459,70 KG

P.P.B. „BUDEX" Euzebiusz Czuryło 14-500 Braniewo ul. Warmińska 28

TREŚĆ	**Podlewka fundamentów ścian działowych podwójnych**	NR RYS. **K2**
FAZA	Projekt budowlano - wykonawczy	
BRANŻA	Konstrukcyjno - budowlana	SKALA
OBIEKT	Budynek mieszkalny	1:10
ADRES	Biesa, gmina Gietrzwałd	
INWESTOR	Gmina Gietrzwałd	DATA
PROJEKTANT	arch Zbigniew Krzywiec §5.1.1i2	07.2012
SPRAWDZIŁ	inż. Tadeusz Czchowski §6.1.1i2	

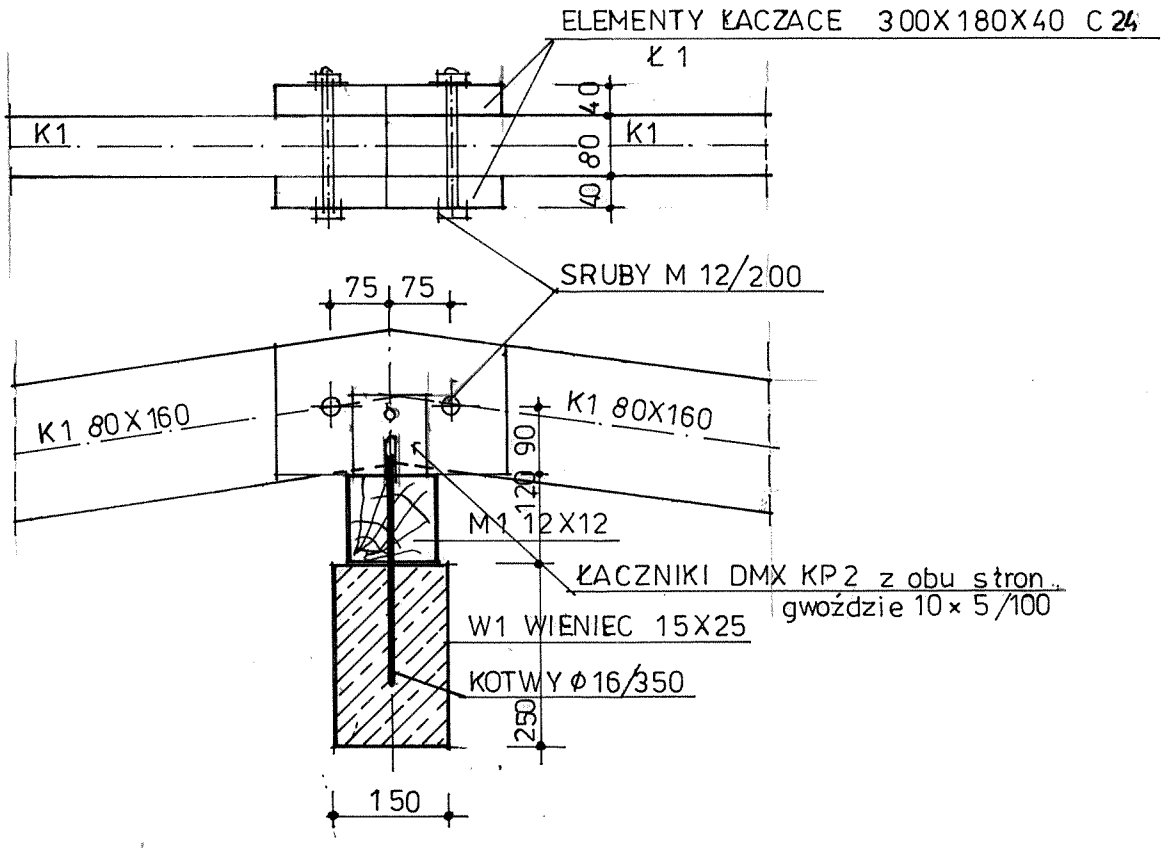

ZŁĄCZE KROKWI W KALENICY 1:10

P.P.B. „BUDEX" Euzebiusz Czuryło 14-500 Braniewo ul. Warmińska 28

TREŚĆ	ZŁĄCZE KROKWI W KALENICY	NR RYS. K3
FAZA	Projekt budowlano - wykonawczy	
BRANŻA	Konstrukcyjno - budowlana	SKALA
OBIEKT	Budynek gospodarczy	
ADRES	Biesa, gmina Gietrzwałd	1:10
INWESTOR	Gmina Gietrzwałd	DATA
PROJEKTANT	arch Zbigniew Krzywiec §5.1.1I2	07.2012
SPRAWDZIŁ	inż. Tadeusz Czchowski §6.1.1i2	

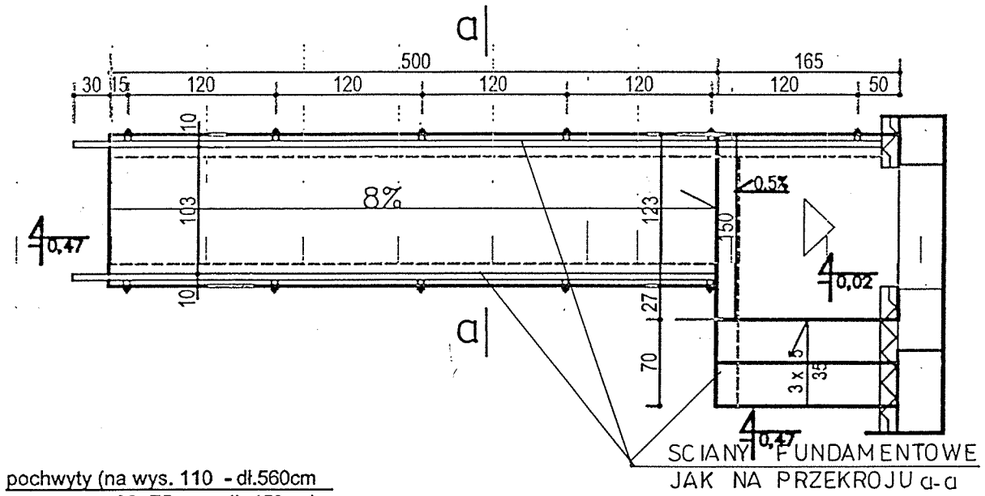

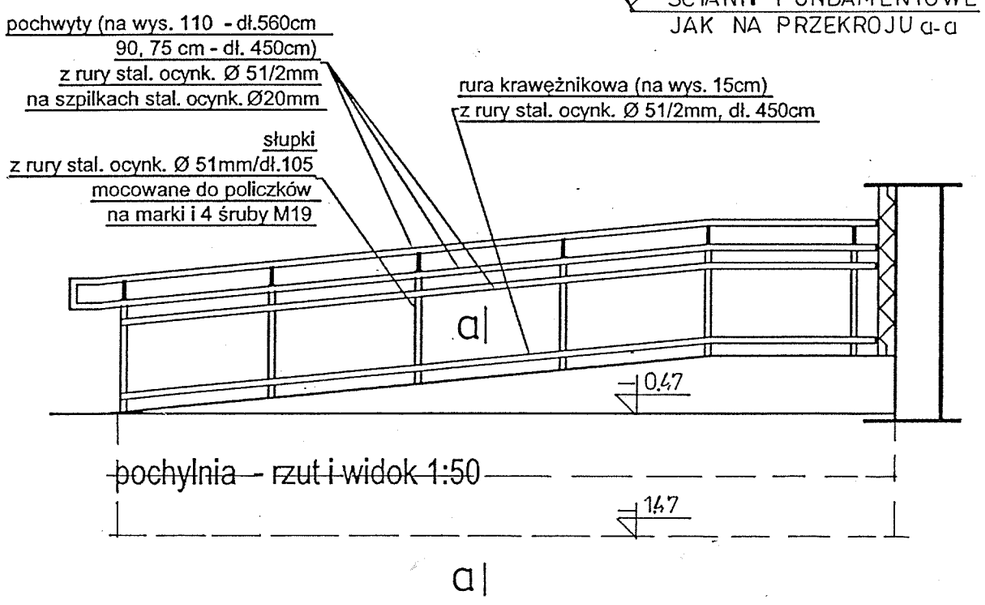

pochylnia - rzut i widok 1:50

przekrój a-a 1:50

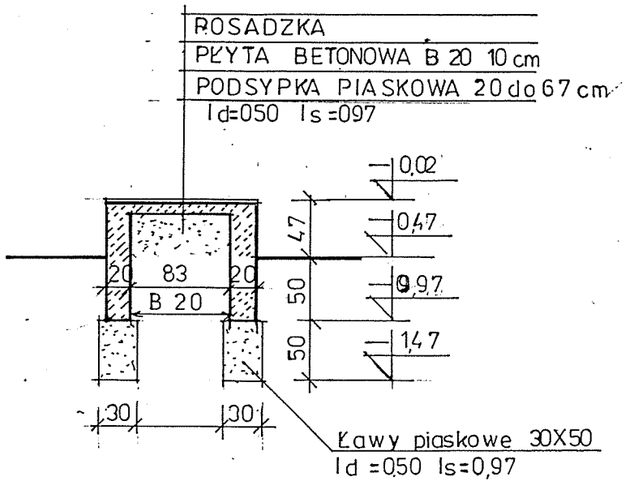

P.P.B. „BUDEX" Euzebiusz Czuryło 14-500 Braniewo ul. Warmińska 28

TREŚĆ	**Fundamenty podjazdu niepełnosprawnych**	NR RYS. **K3**
FAZA	Projekt budowlano - wykonawczy	
BRANŻA	Konstrukcyjno - budowlana	SKALA
OBIEKT	Budynek mieszkalny	1:50
ADRES	Biesa, gmina Gietrzwałd	
INWESTOR	Gmina Gietrzwałd	DATA
PROJEKTANT	arch Zbigniew Krzywiec §5.1.1I2	07.2012
SPRAWDZIŁ	inż. Tadeusz Czchowski §6.1.1i2	

TABELA WARTOŚCI CHARAKTERYSTYCZNYCH PARAMETRÓW GEOTECHNICZNYCH

x(n) - wartość charakterystyczna x(r) - wartość obliczeniowa x(r') - wartość obliczeniowa z uwzględnieniem wpływu wody

Warstwa geotechniczna	Wilgotność naturalna Wn (%)		Ciężar objętościowy γ (kNm -3)			Stopień zagęszczenia I_D		Stopień plastyczności I_L		Kohezja Cu (kPa)		Kąt tarcia Øu		Moduł ściśliwości Mo(kPa)
	$Wn^{(n)}$	$Wn^{(r)}$	$\gamma^{(n)}$	$\gamma^{(r)}$	$\gamma^{(r)}$	$I_D^{(n)}$	$I_D^{(r)}$	$I_L^{(n)}$	$I_L^{(r)}$	$Cu^{(n)}$	$Cu^{(r)}$	$Øu^{(n)}$	$Øu^{(r)}$	Mo
PIASKI DROBNE	16,0	17,60	15,8	14,2		0,40	0,36	—	—			30	27	

BUDOWA BUDYNEK MIESZKALNY I GOSPODARCZY
ADRES BIESAL GM. GIETRZWAŁD
INWESTOR GMINA GIETRZWAŁD

W POZIOMIE POSADOWIENIA I PONIŻEJ WYSTĘPUJĄ PIASKI DROBNE ŚREDNIOZAGĘSZCZONE MAŁO WILGOTNE.
WIERCENIA WYKONANO ŚWIDREM RĘCZNYM DO 3,00 m. ppt.

OLSZTYN dn. 10 lipca 2012.

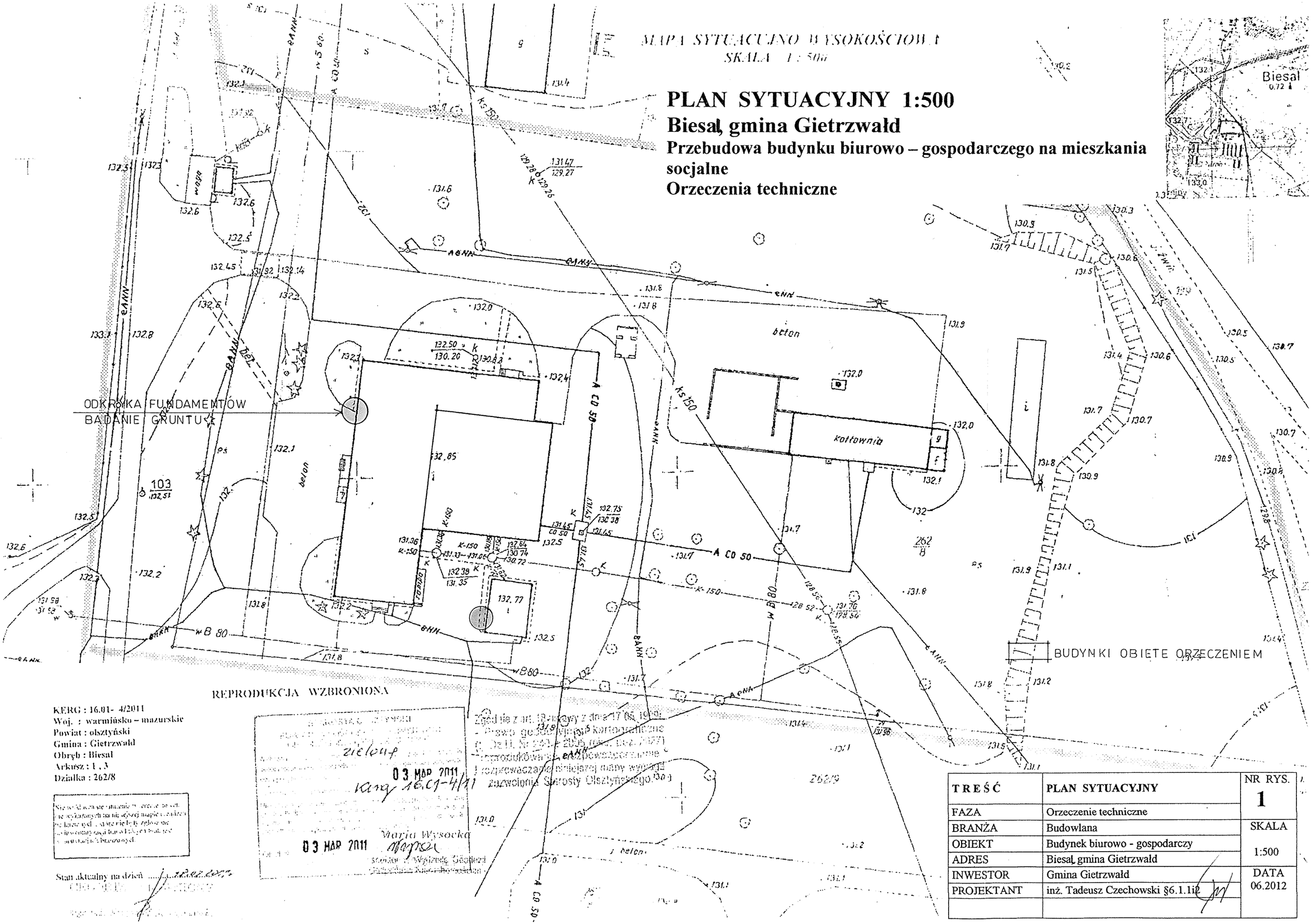

PLAN SYTUACYJNY 1:500

Biesal, gmina Gietrzwałd

Przebudowa budynku biurowo – gospodarczego na mieszkania socjalne

Orzeczenia techniczne

TREŚĆ	PLAN SYTUACYJNY	NR RYS. 1
FAZA	Orzeczenie techniczne	
BRANŻA	Budowlana	SKALA
OBIEKT	Budynek biurowo - gospodarczy	1:500
ADRES	Biesal, gmina Gietrzwałd	
INWESTOR	Gmina Gietrzwałd	DATA 06.2012
PROJEKTANT	inż. Tadeusz Czechowski §6.1.1i2	