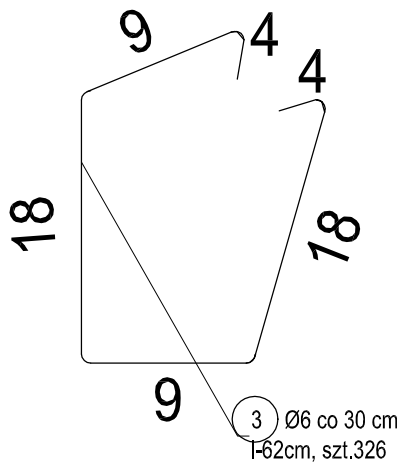


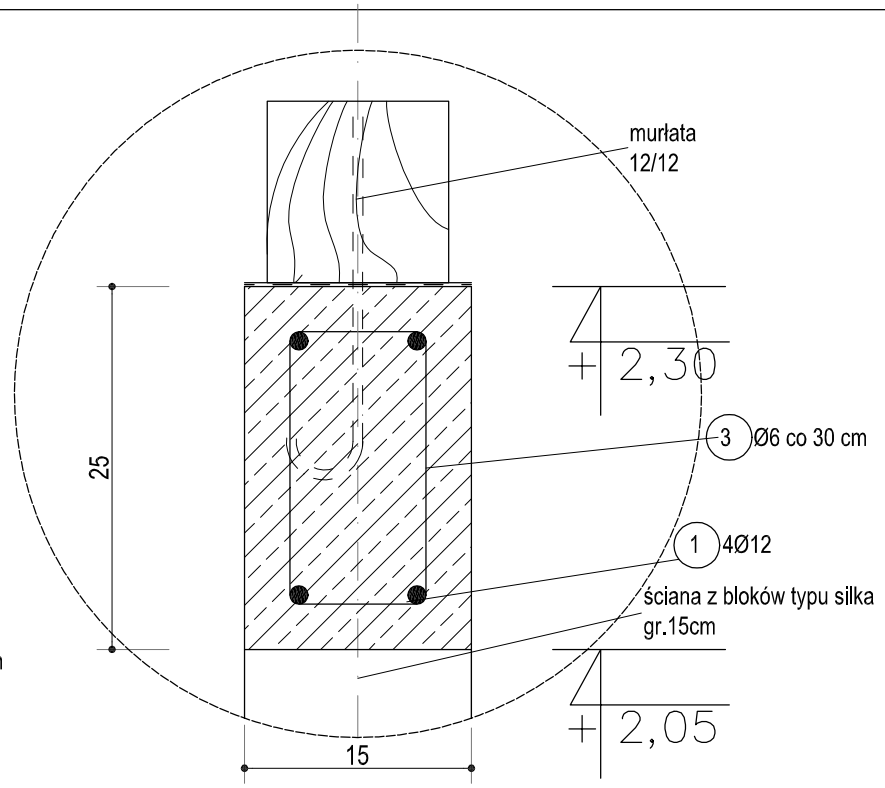


szczegół wieńca W1
1:10

otulina 3 cm
beton C20/25 (B20)
stal :
AIII - Ø12 mm - 182.75 KG
A0 - Ø 6 mm - 47.11 KG
wieńce na ścianach szczytowych - równoległe do krokwi

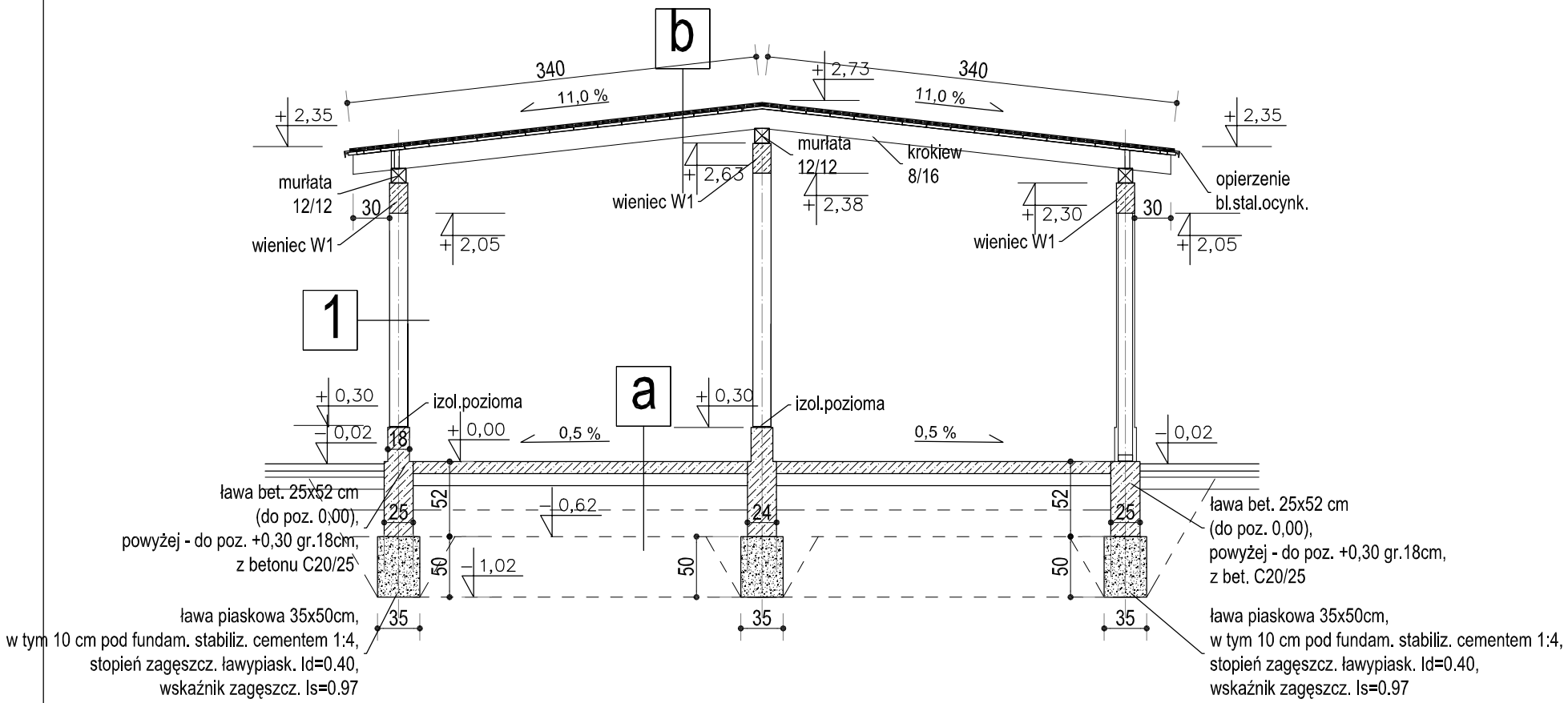


**1** ściany zewn.
( od poz. +0,30)

- bloczki typu silka 15 cm na zapr. cem.-wap.
- ściany spoinowane
- malowane farbą elewacyjną silikonową

**a** posadzka na gruncie

- posadzka bet. gr. 10cm z bet. C16/20
- podsypka piaskowa gr. 10.0 cm

**b** dach nad pom.gosp.

- hydroizol. 2x papa bitum. termozgrzew.
- mocowna mechanicznie
- dach o konstr. drewn.
- deski gr. 25 cm
- belki konstrukcyjne 8/12cm

poz. proj. posadzki parteru:
±0.0 - 132,60 mnpm

1. drewno konstrukcyjne C24, konserwowane nawierzchn. preparatem grzybo i owdobójczym, pokryte farbą do drewna typu lazura w kol. j. dąb;
2. el. drewniane łączone na złącza ciesielskie stal. ocynk. i gwoździe do drewna, łaczone śrubami M14 (kleszcze i krokwie);
3. murłaty zakotwione trad. kotwami stal. 16/300mm, co ok 1,65m;
4. krokwie w kalenicy - złącze śrubowe 2 M12/200, łączniki z bali 40mm, 300x180x40 z obu stron;
5. murłaty z krokwiami łączone łacznikami ze sta. niredz. DMX typ KP2z obu stron;
6.

## ZESTAWIENIE DREWNA

| NAZAWA ELEMENTU | PRZEKRÓJ [cm] | DŁUGOŚĆ [m] | LICZBA SZTUK | DŁUGOŚĆ ŁĄCZNA [m] | OBJĘTOŚĆ [m3] |
|---|---|---|---|---|---|
| krokwie 8/16cm, | 8/16 | 3,40 | 30 | 102,0 | 1,30 |
| murłata 12/12cm, | 12/12 | 6,00 | 6 | 36,00 | 0,51 |
| MASA OGÓŁEM [kg] | | | | | 1,81 |

łączniki do krokwi 2x300x180x40 - 30 szt.;
kotwy 16/300 - 16 szt.;
śruby M12/200 - 30 szt.;
łączniki DMX KP2 - 90 szt.;

P.P.B. "BUDEX" Euzebiusz Czuryło 14-500 Braniewo ul. Warmińska 28

PROJEKT BUDOWLANY BUDYNKU GOSPODARCZEGO
Biesal Gm. Gietrzwałd dz. nr 262/8
Inwestor: Gmina Gietrzwałd, 11-036 Gietrzwałd ul. Olsztyńska 2

| przekrój bb | | | 1:50 | C3 |
|---|---|---|---|---|
| autor proj. bud. | specj. | nr upr. | data | podpis |
| mgr inż.arch. Zbigniew Krzywiec | arch. | 350/OI/73 | VIII. 2012. | |
| mgr inż.arch.Dorota Krzywiec | arch. | | VIII. 2012. | |
| sprawdz.mgr inż.arch. Alicja Szynwałd-Pitas | arch. | 4806/Gd/91 | VIII. 2012. | |
| autor proj. konstr. | | | | |
| mgr inż.arch. Zbigniew Krzywiec | arch. | 350/OI/73 | VIII. 2012. | |
| sprawdz. inż. Tadeusz Czechowski | konstr. bud. | 37/75/OI | VIII. 2012. | |